Soletta a q. +2.40

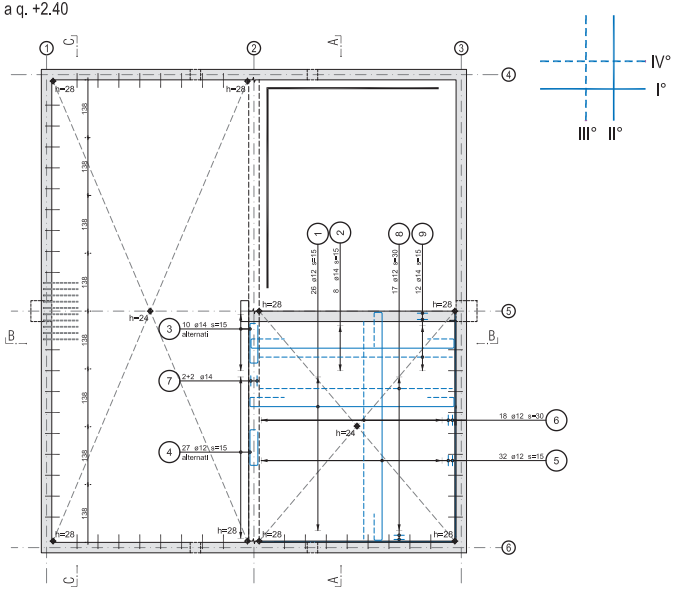

Soletta a q. +3.65

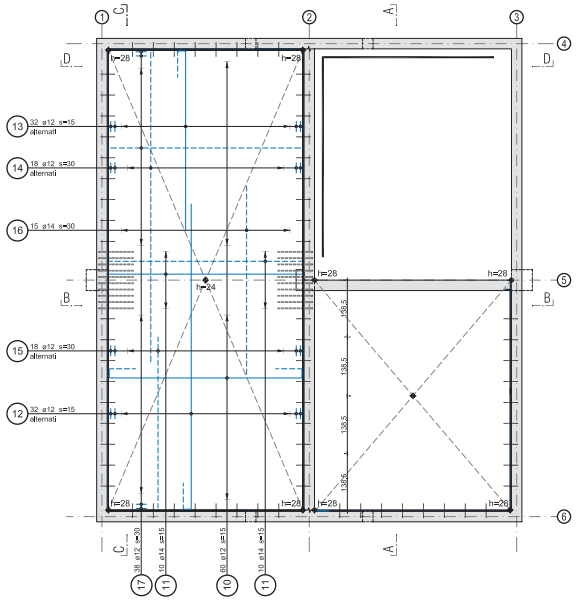

Sezione A-A

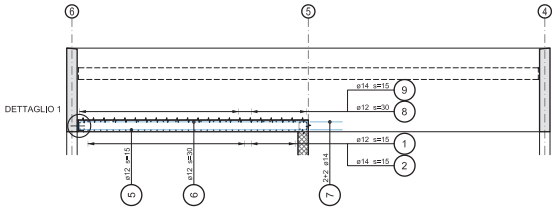

Sezione C-C

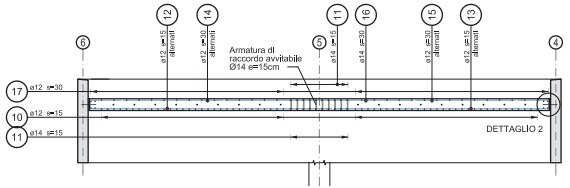

Sezione B-B

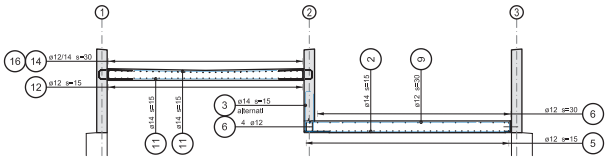
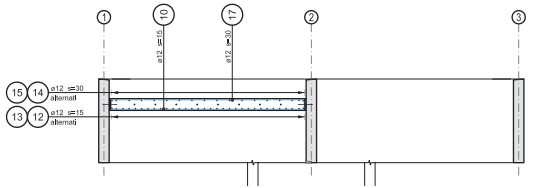
Sezione D-D