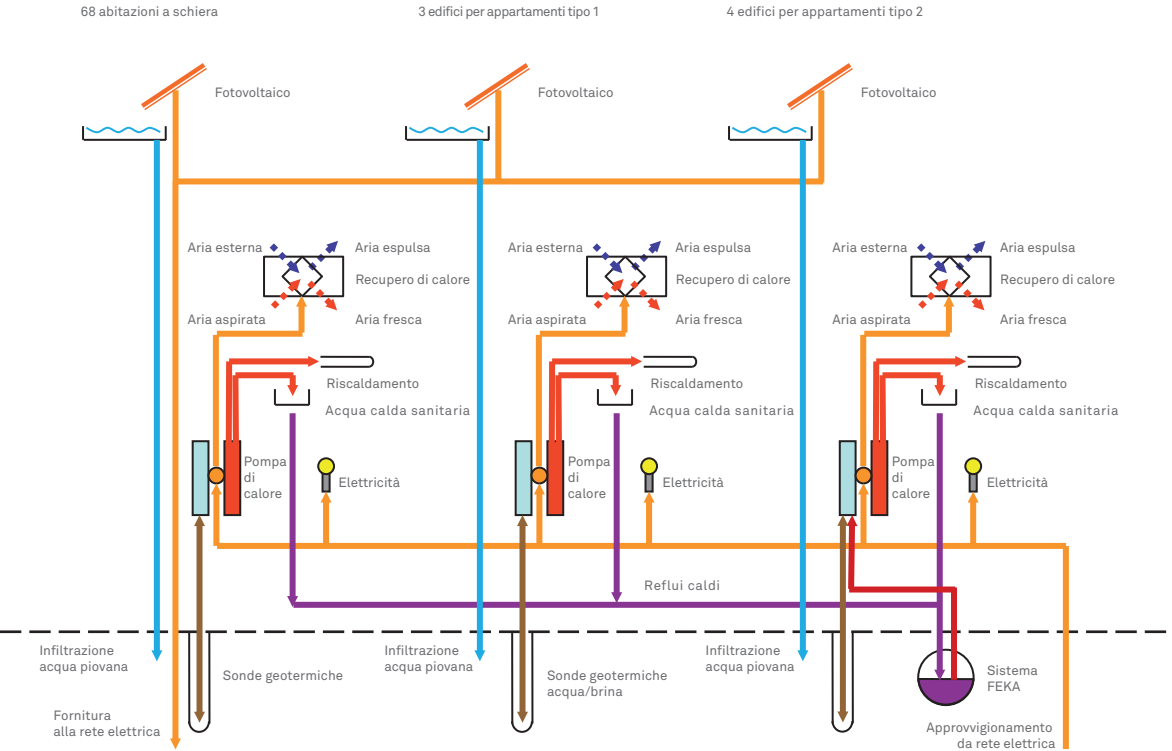
68 abitazioni a schiera
3 edifici per appartamenti tipo 1
4 edifici per appartamenti tipo 2
Fotovoltaico
Fotovoltaico
Fotovoltaico
Aria esterna
Aria espulsa
Recupero di calore
Aria aspirata
Aria fresca
Riscaldamento
Acqua calda sanitaria
Pompa di calore
Elettricità
Aria esterna
Aria espulsa
Recupero di calore
Aria aspirata
Aria fresca
Riscaldamento
Acqua calda sanitaria
Pompa di calore
Elettricità
Aria esterna
Aria espulsa
Recupero di calore
Aria aspirata
Aria fresca
Riscaldamento
Acqua calda sanitaria
Pompa di calore
Elettricità
Reflui caldi
Infiltrazione acqua piovana
Sonde geotermiche
Fornitura alla rete elettrica
Infiltrazione acqua piovana
Sonde geotermiche acqua/brina
Infiltrazione acqua piovana
Sistema FEKA
Approvvigionamento da rete elettrica